1550nm 5W 无制冷F-Mount封装激光器

TY-FM-1550±20nm-5.0W-FAC

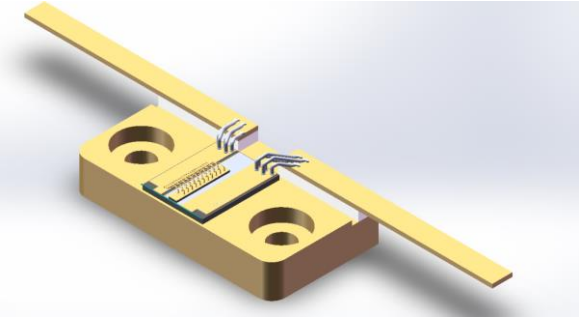

关键参数：

- 单管封装设计
- 高输出功率
- 高稳定性
- 长寿命
- RoHS 认证

应用：

- 医疗
- 印刷
- 工业
- 泵浦
- 照明

天元激光提供无制冷单管封装激光器，采用金锡焊料封装、输出功率稳定、功率高、效率高、长寿命、兼容性高的一款产品，在市场上得到广泛应用。

制作工艺均进行了检验与老化，以保证了产品可靠、稳定、长寿命。

为顾客提供高品质、高性价比的产品是公司追求的目标。

工作参数：

功能参数在热沉温度为 25 度下测试，器件与热沉接触电阻小于 1CM^2 K/W，超过正常功率范围使用会缩短器件的使用寿命，请避免在结露环境下使用和存储.

参数	下限	典型值	上限	单位	备注
输出功率	3.5	5		W	
中心波长 FM	1530	1550	1570	nm	
光谱宽度(FWHM)	-	11	-	nm	
快轴发散角(FWHM)	-	2	-	°	准直压缩
慢轴发散角 (FWHM)	-	11	-	°	
波长温度系数	-	0.35	-	nm/℃	
偏振模式	-	TE	-	-	
发光点尺寸	-	190	-	μm	
阈值电流	-	-	2.0	A	
工作电流	-	-	15.0	A	
工作电压	-	-	1.8*	V	*Fixture influence
转换效率	-	25	-	%	
微分效率	-	0.35	-	W/A	
储存温度	0	-	80	°C	不能结露
工作温度	15	-	55	°C	不能结露
产品尺寸	-	35.0X8.0X3.15	-	mm	

1. 尺寸图

单位:MM

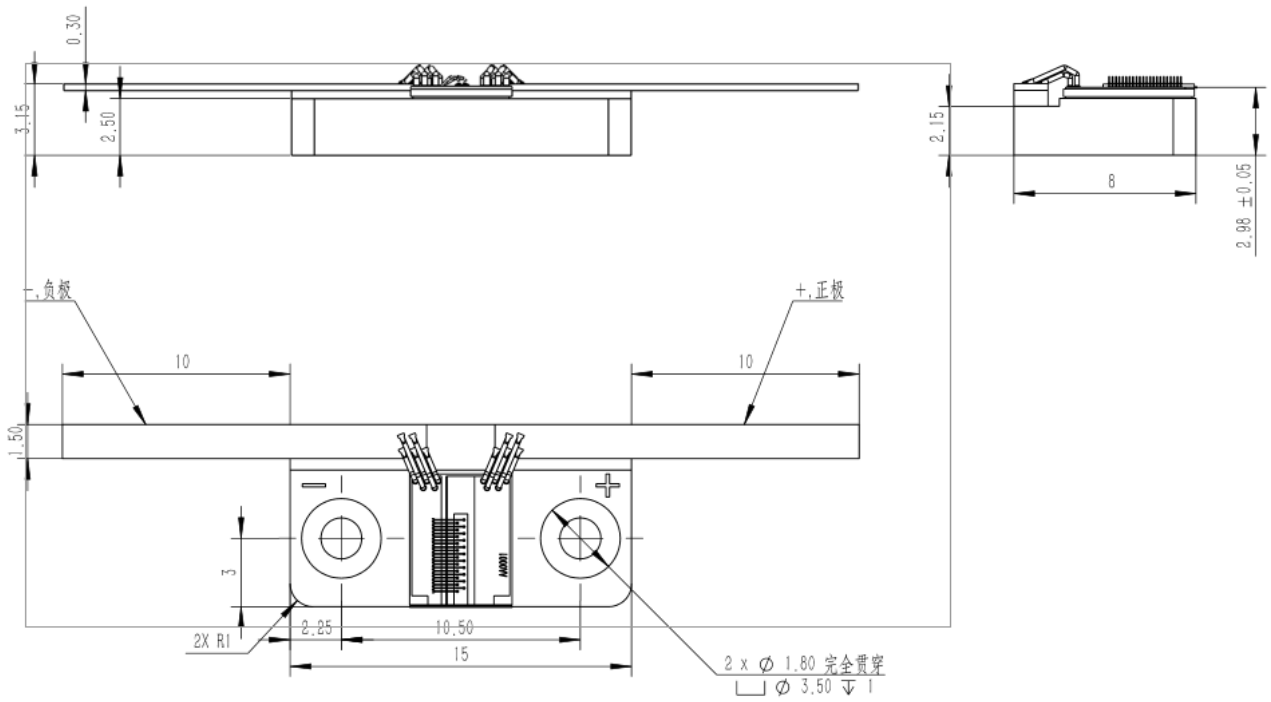

2. 使用说明

- 激光器工作时，避免激光照射眼睛和皮肤。
- 运输、储存、使用时必须采取防静电措施，运输和储存过程中引脚之间需连接短路线保护。
- 工作电流在 6A 以上的激光器请采用焊接方式连接引线，焊接点尽量靠近引脚根部，温度低于 260℃，焊接时间小于 10 秒。
- 使用激光驱动恒流电源，工作时避免浪涌。
- 应在额定电流、额定功率下使用。
- 激光器工作时需保证良好散热。
- 工作温度 15℃~55℃。
- 存储温度 0℃~＋80℃。

